国道41号

F 型標識柱構造図　S=1/50

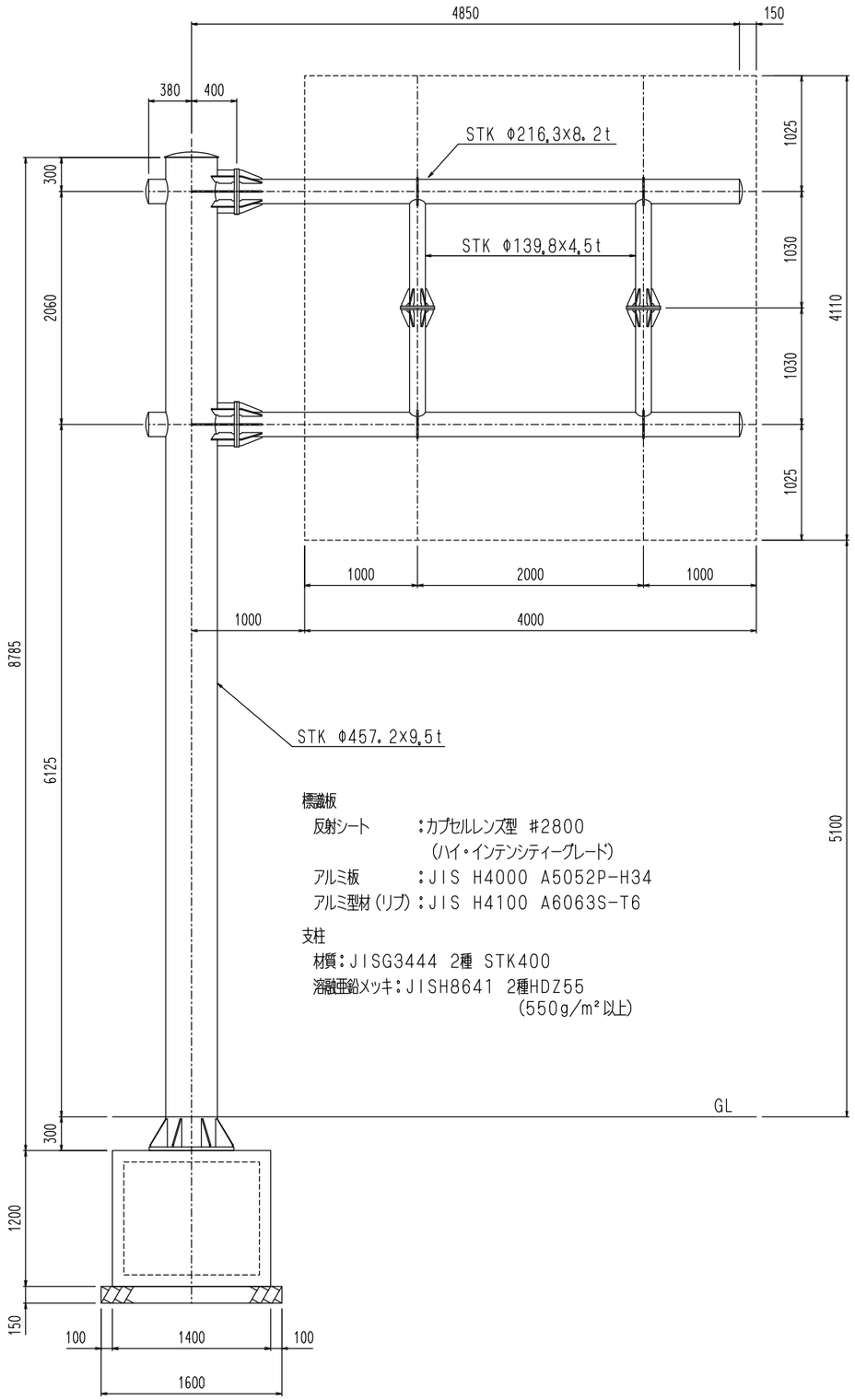

標識板
反射シート　：カプセルレンズ型 #2800
（ハイ・インテンシティーグレード）
アルミ板　：JIS H4000 A5052P-H34
アルミ型材（リブ）：JIS H4100 A6063S-T6

支柱
材質：JISG3444 2種 STK400
溶融亜鉛メッキ：JISH8641 2種HDZ55
（550g/m² 以上）

フランジ部詳細図　S=1/25

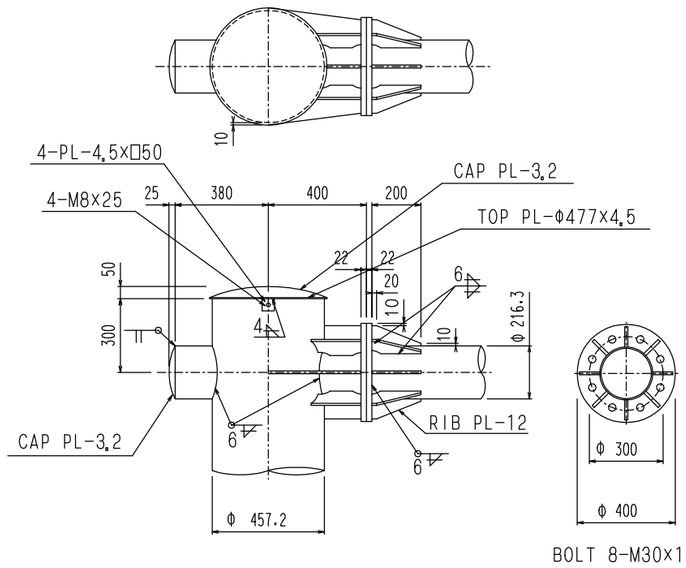

標識板取付詳細図　S=1/25

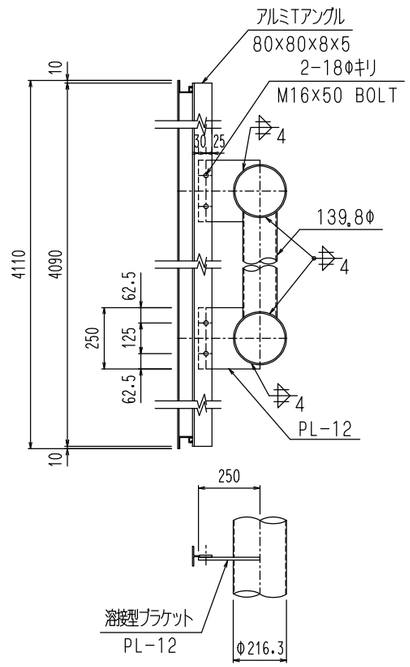

アンカーボルト詳細図　S=1/25

ベースプレート詳細図　S=1/25

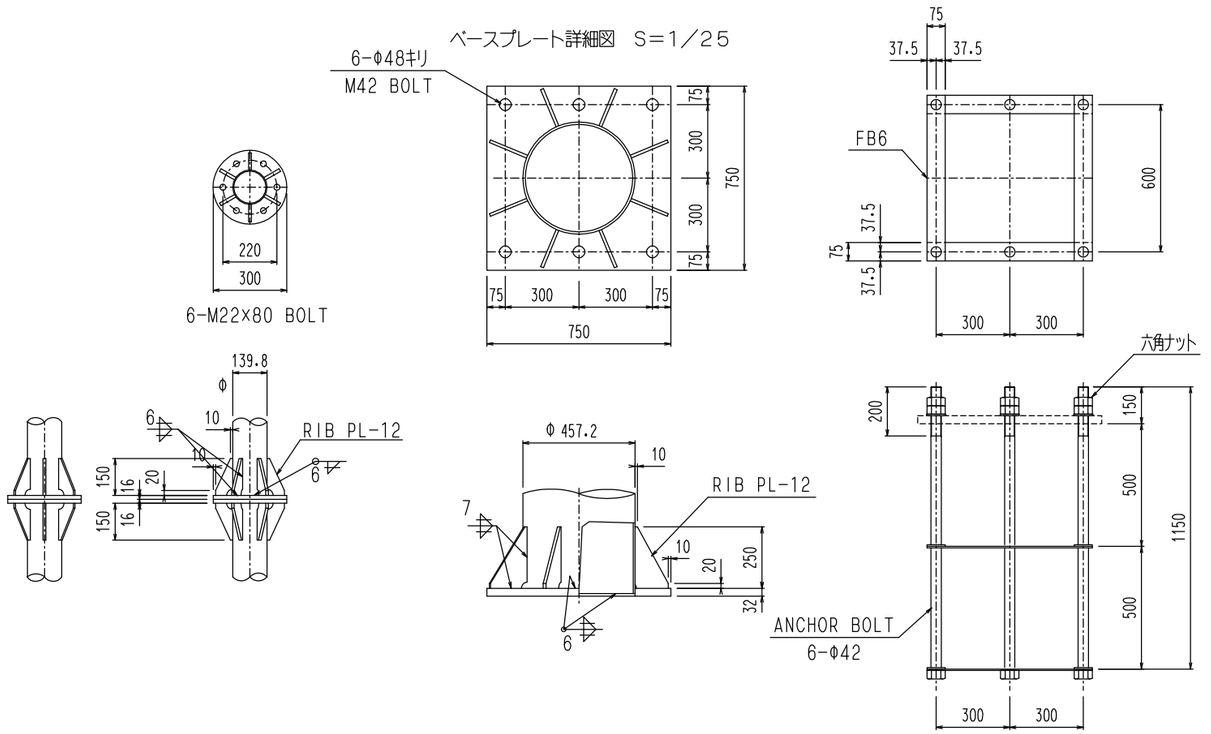

A-0218-01-0100